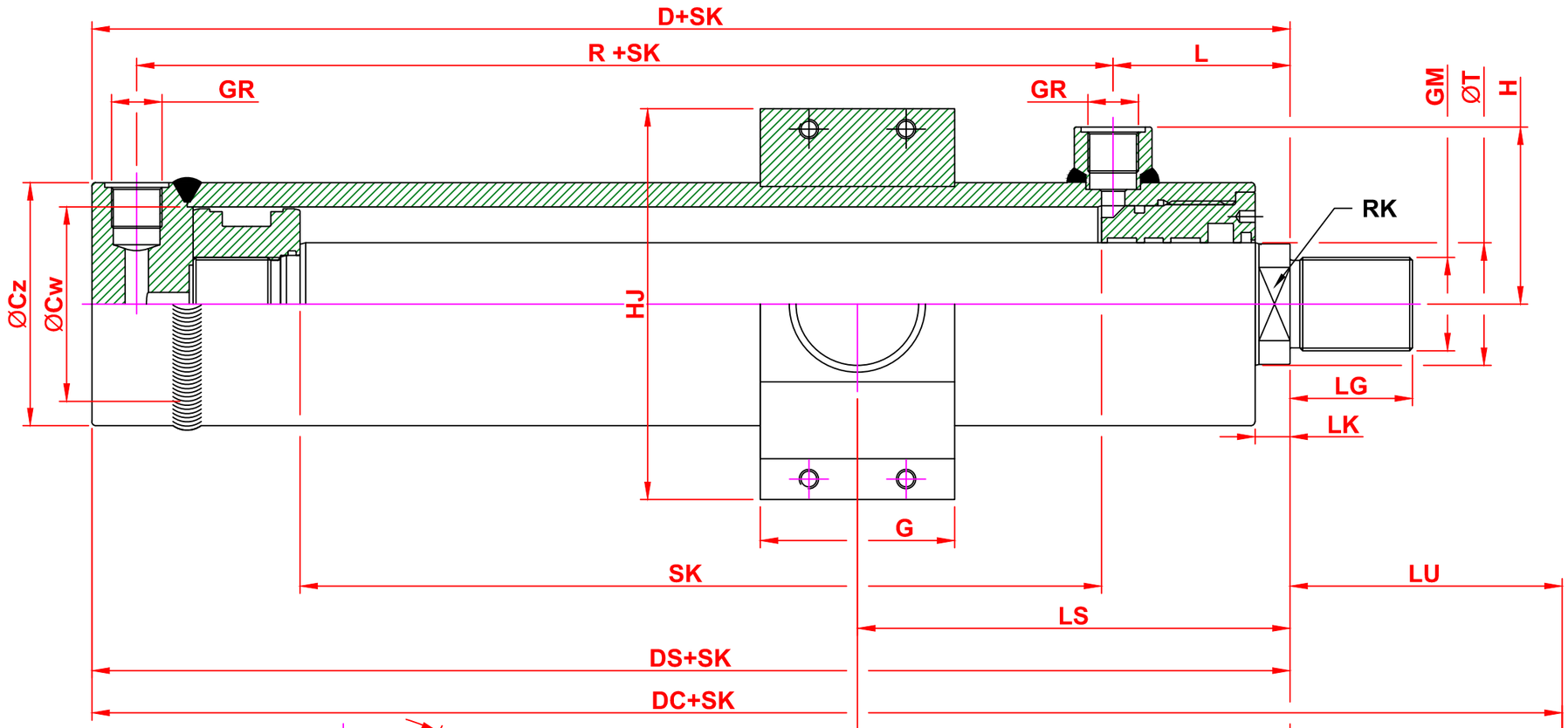

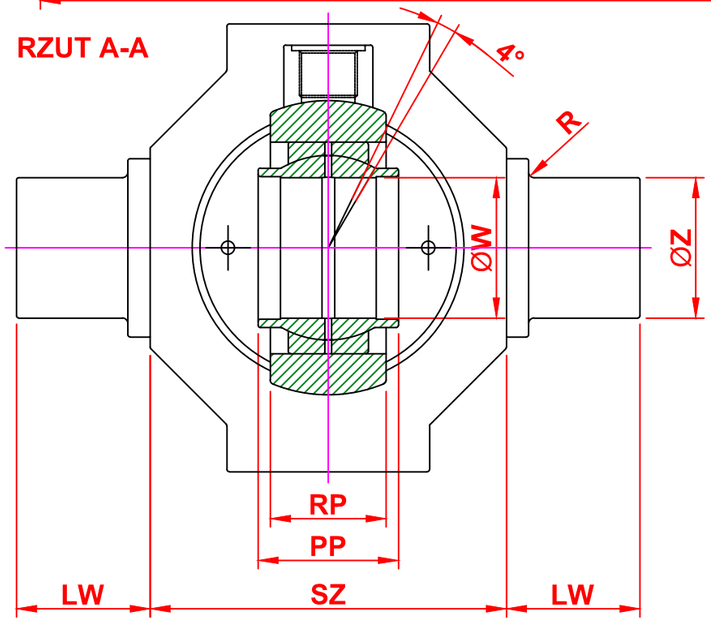

L.p.	Nazwa	Nr rysunku / normy	Materiał	Uwagi

Nazwa					Materiał
CD L2 MT4-100-63-XXX - MT4 - katalog					
				Tolerancja ogólna	Obróbka termiczna	Format
	Data	Nazwisko	Podpis	10	------	A 3
Konstruował			weryfikacja elektron.			
Sprawdził			weryfikacja elektron.	Ilość szt / zespół	szt / zespół	Arkusz
"POLMIX-AST" Gdańsk ul Sienna 48		Podz.:		Nr części		1 / 1
		Masa	0,0 kg	Nr rysunku		
		Nazwa podzespołu		Nazwa zespołu		